Z i08

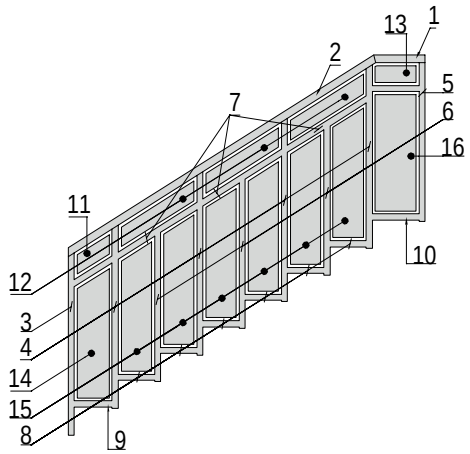

Z i08

POČET KUSOV	
1.NP	1
2.NP	1
3.NP	1
4.NP	1
5.NP	1
6.NP	0
Σ	5

MATERIÁL	ROZMER / POČET	VÁHA	PLOCHA	POPIS
1 - madlo Ø50	dl. 0,33 m - 1 ks	0,53 kg	0,11 m^2	hliníkové zábradlie povrchová úprava: Práškové lakovanie RGB 209,210,209 napr. RAL 7047, 7035
2 - madlo Ø50	dl. 2,40 m - 1 ks	3,77 kg	0,76 m^2	
3 - stĺpik 40	dl. 1,22 m - 1 ks	1,91 kg	0,31 m^2	
4 - stĺpik 40	dl. 1,23 m - 4 ks	7,68 kg	1,24 m^2	
5 - stĺpik 40	dl. 1,08 m - 1 ks	1,68 kg	0,28 m^2	
6 - profil Ø30	dl. 1,00 m - 3 ks	3,21 kg	0,57 m^2	
7 - profil Ø30	dl. 0,66 m - 3 ks	2,13 kg	0,39 m^2	
8 - profil Ø30	dl. 0,28 m -6 ks	1,8 kg	0,36 m^2	
9 - profil Ø30	dl. 0,29 m -1 ks	0,32 kg	0,06 m^2	
10- profil Ø30	dl. 0,35 m -1 ks	0,38 kg	0,07 m^2	
11 - výplň hr.2mm	dl. 0,05 m - 1 ks	0,25 kg	0,09 m^2	
12 - výplň hr.2mm	dl. 0,09 m - 3 ks	1,53 kg	0,558 m^2	
13 - výplň hr.2mm	dl. 0,05 m - 1 ks	0,26 kg	0,094 m^2	
14 - výplň hr.2mm	dl. 0,21 m - 1 ks	1,13 kg	0,418 m^2	
15 - výplň hr.2mm	dl. 0,20 m - 6 ks	6,54 kg	2,41 m^2	
16 - výplň hr.2mm	dl. 0,25 m - 1 ks	1,37 kg	0,504 m^2	
17 - kotva	6 ks			
18 - príruba stĺpika	6 ks			

Z i09

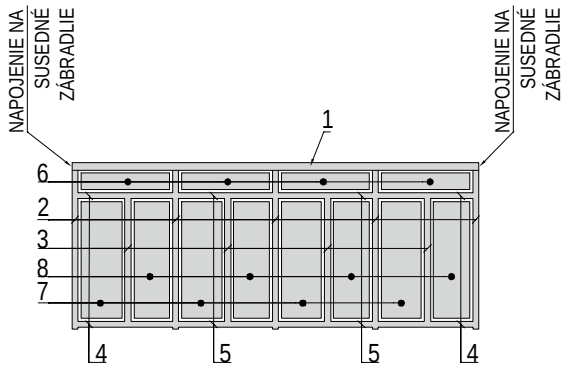

Z i09

POČET KUSOV	
1.NP	1
2.NP	1
3.NP	1
4.NP	1
5.NP	1
6.NP	0
Σ	5

MATERIÁL	ROZMER / POČET	VÁHA	PLOCHA	POPIS
1 - madlo Ø50	dl. 2,69 m - 1 ks	4,23 kg	0,85 m^2	hliníkové zábradlie povrchová úprava: Práškové lakovanie RGB 209,210,209 napr. RAL 7047, 7035
2 - stĺpik 40	dl. 1,08 m - 5 ks	8,4 kg	1,4 m^2	
3 - profil Ø30	dl. 0,85 m - 4 ks	3,64 kg	0,68 m^2	
4 - profil Ø30	dl. 0,67 m - 4 ks	2,88 kg	0,52 m^2	
5 - profil Ø30	dl. 0,66 m - 4 ks	2,84 kg	0,52 m^2	
6 - výplň hr.2mm	pl. 0,09 m^2 - 4 ks	2,04 kg	0,74 m^2	
7 - výplň hr.2mm	pl. 0,25 m^2 - 4 ks	5,44 kg	2,01 m^2	
8 - výplň hr.2mm	pl. 0,23 m^2 -4 ks	4,96 kg	1,82 m^2	
9 - kotva	5 ks			
10- príruba stĺpika	5 ks			